Brandrauchfenster (nach EN 12101-2)
Schwingflügelfenster

auch als Energiebalance (3-fach Verglasung)

ANWENDUNGSBEREICH

- Dachneigung Standard: 15° - 90° Dachneigung (der Bereich von 60° - 90° Dachneigung wird in der Regel als Fassade betrachtet und kann Steuerungen benötigen, die abhängig von der Windrichtung sind).
- Dachhauteben (4 cm tiefer): ab 20° Dachneigung
- Einzeleinbau

BEDIENUNG

- Rauchabzugsfunktion: Mittels Taster (RWA-Zentrale KFX 214 oder RWA-Taster) elektrisch bedienbar oder Rauchsensor, bis 85° Öffnungswinkel.
- Lüftungsfunktion: Mittels Taster (RWA-Zentrale KFX 210-214 oder Lüftertaster) elektrisch bedienbar, Fensteröffnung ca. 200m.

AUSFÜHRUNG

- Schwingflügelfenster in Kunststoff GGU oder Holz GGL
- Rauch- und Wärmeabzugsfenster (RWA, siehe Abbildung): **mit Windleitblechen**, wenn eine aerodynamisch wirksame Öffnungsfläche Geometrische Öffnungsfläche * Durchflusswert Cv) benötigt wird.
  Nur bei Standardeinbauhöhe möglich (nicht dachhauteben)!
- Rauchabzugsfenster: **ohne Windleitblechen**, wenn eine geometrische Öffnungsfläche benötigt wird.

KOMPONENTEN

- Schwingflügelfenster GGU (nähere Infos Produktdatenblatt GGU Kapitel 1.3.1.11) oder
- Schwingflügelfenster GGL (nähere Infos Produktdatenblatt GGL Kapitel 1.3.1.21)
- Windleitbleche (bei RWA-Version): ausschließlich in Aluminium verfügbar
- Öffnungsunterstützende Gasdruckfedern
- Verdeckt eingebauter Fensteröffner im oberen Fensterbereich, 24 V DC,
- Silikonisierte Versorgungsleitung

SPANNUNGSVERSORGUNG

- Steuerungspaket KFX 210-214: Brandrauchzentrale mit RWA-Taster und Rauchsensor (Bei externer Spannungsversorgung: 24 V DC (21.0 – 26.4 V DC) / 10 A)

ZUBEHÖR

- RWA-Taster KFK 104
- Lüftertaster KFK 200
- Rauchsensor KFA 100
- Regensensor KLA 200

VERGLASUNGEN

Scheibenaufbauvarianten (Randverbund Edelstahl):

70 – Standard: 4 mm ESG außen, 15 mm Argon, 2 x 3 mm VSG innen (2-fach)

66 – Energiebalance: 4 mm ESG außen, 12 mm Krypton, 3 mm TVG, 12 mm Krypton, 2 x 3 mm VSG innen (3-fach)

TECHNISCHE WERTE FENSTER

Technische Werte Fenster (Detaillierte Informationen in den jeweiligen CE-Leistungserklärungen)

Scheibenvariante		70 Standard	66 Energiebalance	
Wärmedurchgangskoeffizient	Uw (W/m²K)	1,3	1,0	EN ISO 12567-2
Wärmedurchgangskoeffizient - Scheibe	Ug (W/m²K)	1,0	0,60	EN 673
Lichttransmissionsgrad	τv (%)	0,68	0,62	EN 410
UV-Transmissionsgrad	τuv (%)	0,05	0,05	EN 410
Gesamtenergiedurchlassgrad	g (%)	46	44	EN 410
Schalldämmmaß	Rw (dB)	35 (-1;-3)	37 (-2;-4)	EN ISO 717-1
Luftdurchlässigkeitsklasse		4	4	EN 12207
Natürlicher Reinigungseffekt			√	
Anti-Tau Beschichtung			√	
Reduktion Regengeräusche		√	√	

GLASABSTANDSHALTER

Scheibenvariante	70 Standard	66 Energiebalance
	Thermisch optimierter Glasabstandshalter (warme Kante) aus Edelstahl	Thermisch optimierter Glas-Abstandshalter (warme Kante) aus Kunststoff (schwarz)

LIEFERZEITEN

Lieferzeiten siehe Preiskatalog

DOWNLOADS, WEITERE PRODUKTE,...

CAD Bibliothek, CAD Einbauvorschläge (siehe auch Kapitel 2), Montageanleitungen und weitere Informationen zu den Anschluss- und Sonnenschutzprodukten unter www.velux.at

ZERTIFIZIERUNGEN

Velux produziert betreffend Qualitätssicherung, Umsetzungsprozessen und Umweltmanagement gemäß ISO 9001 und ISO 14001.
EUTR: In Übereinstimmung mit der EU Holzverordnung 995/2010
REACH: VELUX ist sich der REACH Verordnung bewusst. Keines der verwendeten Produkte ist verpflichtet zur Registrierung gemäß REACH Verordnung und keines der verwendeten Produkte enthält Substanzen erhöhten Interesses.

GRÖßEN

GRÖSSE	MK04	MK06	MK08	PK06	PK08	SK06	SK08	UK04	UK08
--70	√	√	√	√	√	√	√	√	√
--66	√	√	√	√	√	√	√	√	√

RAUCH- UND WÄRMEABZUGSFENSTER TECHNISCHE WERTE

Größencode	Stockaußenmaß	Aerodynamisch wirksame Öffnungsfläche mit KFD 0100	Durchflusswert Cv	Öffnen unter Last	Stand-Sicherheit Windlast
	B x H in mm	in m²			
MK04	780 x 978	0,36	0,57	SL 1000	WL 3000
MK06	780 x 1178	0,46	0,59	SL 1000	WL 3000
MK08	780 x 1398	0,59	0,64	SL 1000	WL 3000
PK06	942 x 1178	0,53	0,55	SL 1000	WL 3000
PK08	942 x 1398	0,68	0,59	SL 1000	WL 3000
SK06	1140 x 1178	0,61	0,52	SL 1000	WL 3000
SK08	1140 x 1398	0,77	0,55	SL 1000	WL 3000
UK04	1340 x 978	0,54	0,47	SL 1000	WL 3000
UK08	1340 x 1398	0,83	0,49	SL 1000	WL 3000*

RAUCHABZUGSFENSTER TECHNISCHE WERTE

Größencode	Stockaußenmaß	Geometrische Öffnungsfläche (Av)	Öffnen unter Last	Stand-Sicherheit Windlast
	B x H in mm	in m²		
MK04	780 x 978	0,63	SL 1000	WL 3000
MK06	780 x 1178	0,77	SL 1000	WL 3000
MK08	780 x 1398	0,92	SL 1000	WL 3000
PK06	942 x 1178	0.95	SL 1000	WL 3000
PK08	942 x 1398	1,14	SL 1000	WL 3000
SK06	1140 x 1178	1,17	SL 1000	WL 3000
SK08	1140 x 1398	1,40	SL 1000	WL 3000
UK04	1340 x 978	1,13	SL 1000	WL 3000
UK08	1340 x 1398	1,67	SL 1000	WL 3000*

* Wichtige Anmerkung Standsicherheit Windlast:
GGU UK08: Standsicherheit Windlast WL 1500

Hinweis: VELUX Rauch- und Wärmeabzugsfenster GGU/GGL weisen eine Schneelastklassifizierung von SL1000 auf und können aufgrund unterschiedlicher Schneelastanforderungen nicht in ganz Österreich eingesetzt werden.
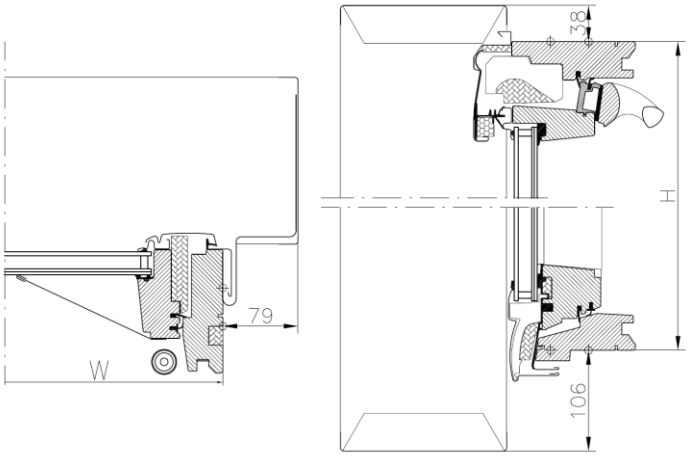
ÜBERSTAND WINDLEITBLECHE KFD (AERODYNAMISCHE ÖFFNUNGSFLÄCHE