VELUX®

EDJ

Raccordi per materiali profilati di copertura tetti

Montaggio in profondità (linea blu)

CAMPO D'IMPIEGO

- Per finestre singole
- Inclinazione del tetto di 20°–90°
- EDW per materiali profilati di copertura tetti fino ad un'altezza complessiva di 90 mm.

FUNZIONE

- Collegamento resistente alle intemperie tra la finestra e il materiale di copertura esterno
- Scarico controllato dell'acqua piovana e di altra acqua presente sul tetto

CARATTERISTICHE

- Lamiere finestra (lamiere di copertura telaio laterali e inferiori)
- Lamiere di copertura del raccordo (sezioni superiori, inferiori e laterali, precise al millimetro)
- Profili di schiuma espansa incollati per l'impermeabilizzazione in caso di tormente di neve
- Sezione inferiore con mantella plissettata per un adattamento ottimale al materiale di copertura

VERSIONI

Esempio: EDJ PK10 ***2***100

- ***2..*** = Raccordi Profiset per il montaggio singolo (incl. BDX e BFX)
- Non disponibili come raccordi senza controtelaio isolante

MATERIALE

Esempio: EDJ PK10 2***1***00

- ***.0..*** = Alluminio grigio umbro termolaccato NCS S 7500-N/ ~RAL Classic 7043
- ***.1..*** = Rame non trattato
- ***.3..*** = Zinco titanio non trattato

IMPORTANTI INFORMAZIONI SUPPLEMENTARI

- Rispettare le condizioni specifiche dell'immobile
- Vedasi anche: Paragrafo Pianificazione «Montaggio di finestre per tetti in zone con abbondanti nevicate»

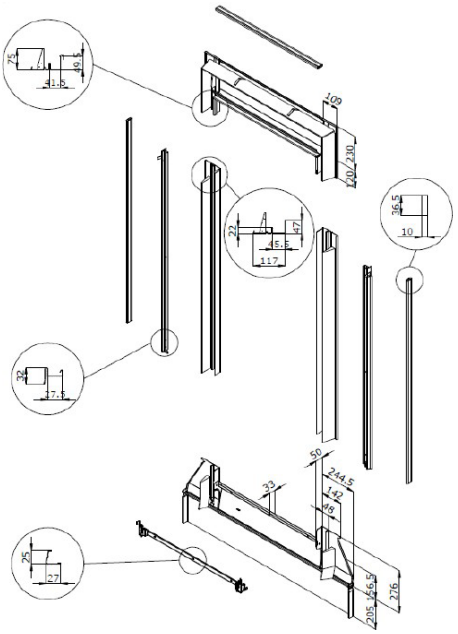

VELUX®

EDN

Raccordi per materiali piatti di copertura tetti

Montaggio in profondità (linea blu)

CAMPO D'IMPIEGO

- Per finestre singole
- Inclinazione del tetto di 20°–90°
- Per materiali piatti di copertura tetti con un'altezza complessiva di fino a 16 mm (2×8 mm)

FUNZIONE

- Collegamento resistente alle intemperie tra la finestra e il materiale di copertura esterno
- Scarico controllato dell'acqua piovana e di altra acqua presente sul tetto

CARATTERISTICHE

- Lamiere finestra (lamiere di copertura telaio laterali e inferiori)
- Lamiere di copertura del raccordo (sezioni superiori, inferiori e laterali, precise al millimetro)
- Sezioni laterali composte di più lamiere ad incastro

VERSIONI

Esempio: EDN CK02 ***2***100

- ***2..*** = Raccordi Profiset per il montaggio singolo (incl. BDX e BFX)
- Non disponibili come raccordi senza controtelaio isolante

MATERIALE

Esempio: EDN CK02 2***1***00

- ***.0.*** = Alluminio grigio umbro termolaccato NCS S 7500-N/ ~RAL Classic 7043
- ***.1.*** = Rame non trattato
- ***.3.*** = Zinco titanio non trattato

IMPORTANTI INFORMAZIONI SUPPLEMENTARI
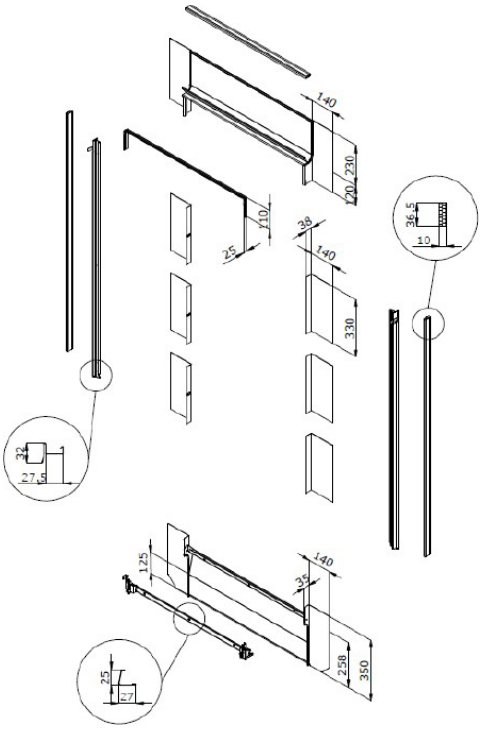
- Rispettare le condizioni specifiche dell'immobile
- Vedasi anche: Paragrafo Pianificazione «Montaggio di finestre per tetti in zone con abbondanti nevicate»