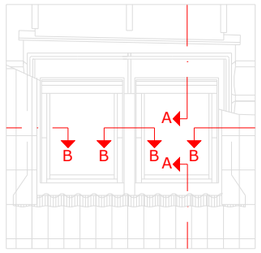

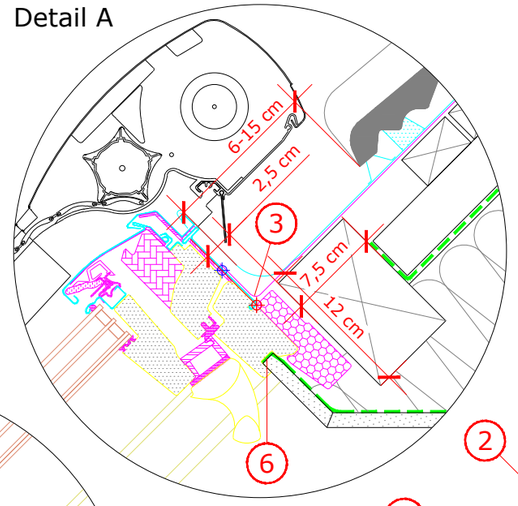

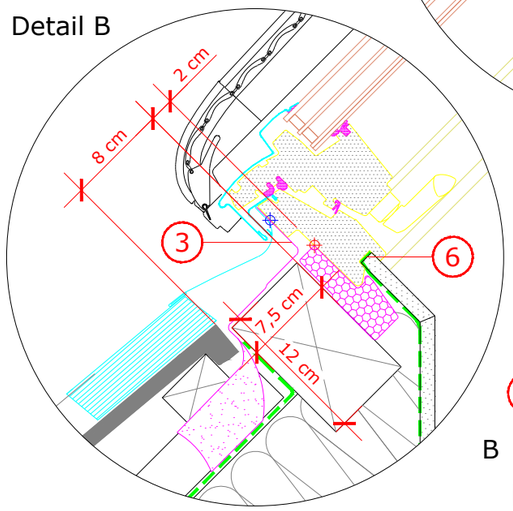

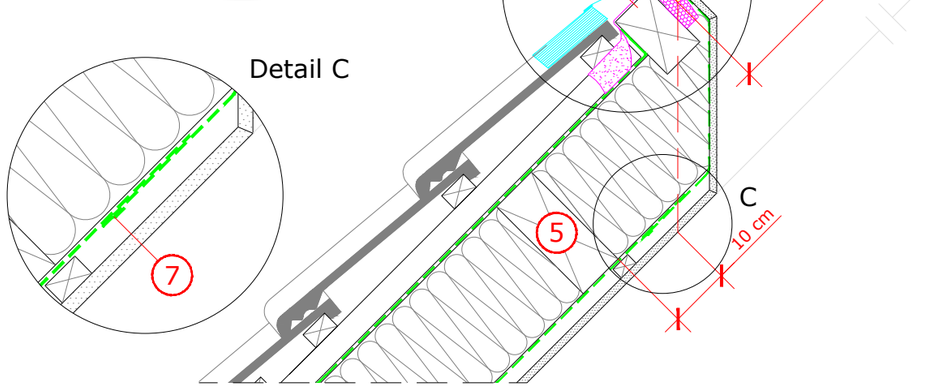

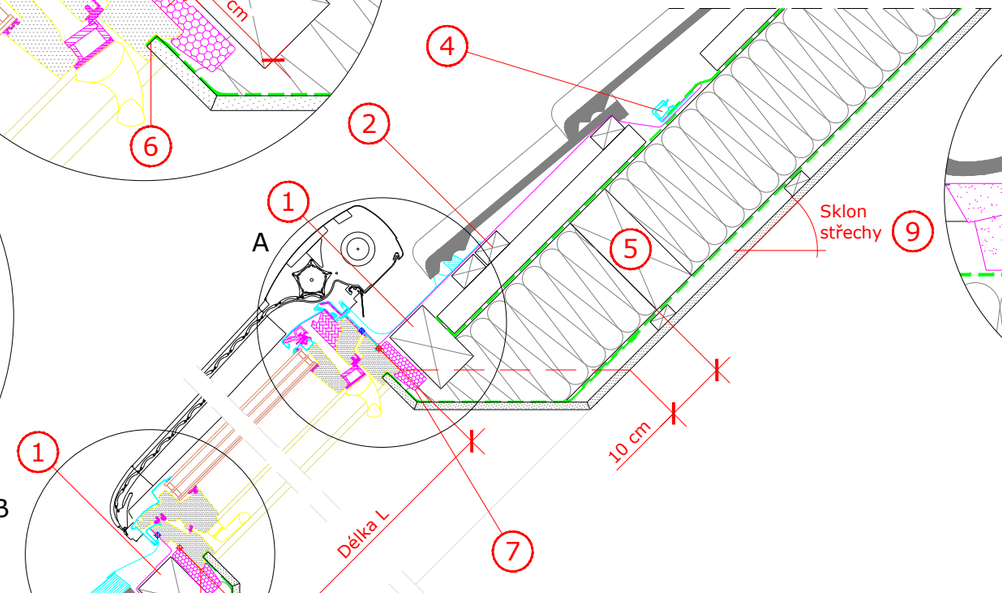

Řez A - A

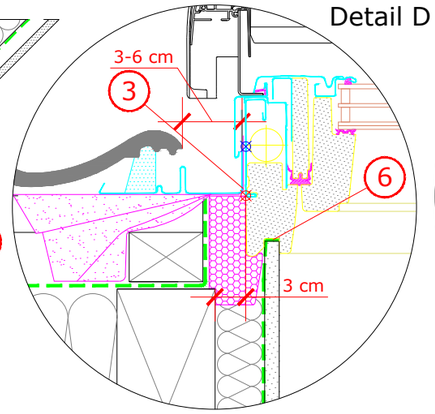

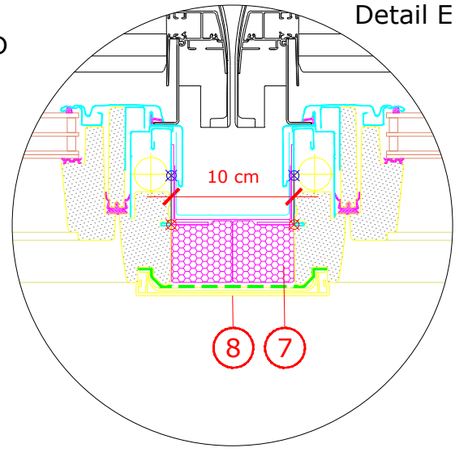

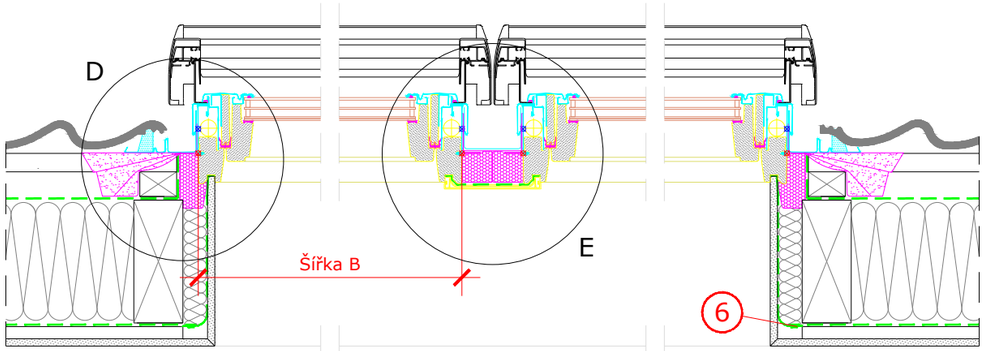

Řez B - B

Tabulka dostupných rozměrů

GPU_66	B x L
CK04	55 x 98
CK06	55 x 118
FK06	66 x 118
FK08	66 x 140
MK04	78 x 98
MK06	78 x 118
MK08	78 x 140
MK10	78 x 160
PK06	94 x 118
PK08	94 x 140
PK10	94 x 160
SK06	114 x 118
SK08	114 x 140
SK10	114 x 160
UK08	134 x 140

1. Montážní trám střešního střešního okna VELUX EMT, překližka.
2. Pomocná střešní lať.
3. Hydroizolační fólie VELUX BFX.
4. Odvodňovací žlábek systému VELUX (místo napojení hydroizolační manžety s hydroizolační vrstvou střechy).
5. Výměna krovu
6. Parotěsné napojení manžety BBX.
7. BDX - zateplovací sada systému.
8. Krycí lišta VELUX, lakovaný hliník.
9. Přípustný sklon střechy pro zobrazenou situaci: 20° až 55°.

Jedná se o nezávazné návrhy instalace, společnost VELUX v tomto kontextu neposkytuje žádnou záruku.

Kontakt:

www.velux.cz / architekt.cz@velux.comu

Typ okna a zasklení	VELUX Instalační set DUO 100, okna typu GPU			
Montážní doplňky	BDX 4021E zateplovací sada BBX manžeta z parotěsné fólie			
Typ lemování	Kombinované lemování EKW pro pprofilované střešní krytiny vysoké do 120mm			
Doplňky a stínení	Lehká venkovní roleta VELUX SSL			
Skladba střešní konstrukce	Sklon střechy 45°, mezikrokevní izolace, parotěsná zábrana, sádrokartonový podhled			
Typ střešní krytiny	PROFILOVANÁ KRYTINA			
Formát A3	M 1:10/1:5	06.04.2021	Strana 1 z 1	Detail A 03